MICRO MAX
ELECTRONIC
گروه صنعتی میکرومکس الکترونیک

کنترل فاز میکروپروسسوری MP101N

طریقه نصب :

ترمینال های L1.L2.L3 کنترل فاز میکروپروسسوری MP سری N از سه فاز ورودی کنتاکتور تغذیه می شوند.

ترمینال MP به نول متصل می باشد .
دقت شود نول تابلو حتما به نول شبکه و صفر ترانسفورماتور پست متصل باشد ،
زیرا خطای نول باعث عدم دقت کنترل فاز می باشد.

کنتاکت 15 و 18 رله کنترل فاز مانند شستی ، استپ کنتاکت بی متال و یا کنترل بار به صورت سری در مدار تغذیه بوبین کنتاکتور قرار می گیرد.

بعد از نصب در صورت مناسب بودن ولتاژها اگر چراغ سیگنال P روشن شود حاکی از جابجا بسته شدن فاز ها می باشد.در این صورت کافی است جای دو فاز را برروی کنترل فاز عوض نموده تا رله کار عادی خود را شروع نماید.

تنظیمات :

سه پتانس بر روی کنترل فاز میکروپروسسوری MP در نظر گرفته شده است :

1-زمان عکس العمل :
با این پتانس می توان زمان تاخیر در قطع را از 1 تا 15 ثانیه تنظیم نمود ،این پتانس برای پوشش دادن زمان استارت موتورهای سنگین و جلوگیری از عملکرد رله در مواقع نا مطلوب به کار می رود.

2-زمان تاخیر در وصل :
قابل تنظیم از 0 الی 240 ثانیه (0 تا 4 دقیقه).

3-حساسیت قطع فاز :
با این پتانس می توان نا متقارنی و ولتاژ برگشت را جهت قطع خروجی انتخاب نمود.

MICRO MAX
ELECTRONIC
گروه صنعتی میکرومکس الکترونیک

در اکثر موارد حساسیت بین 15 تا 20 درصد مناسب می باشد.

در موتورهایی که ولتاژ برگشت زیادی دارند می توان از حساسیت 5% استفاده نمود و در صورتی که عدم تقارن ولتاژ موجود در شبکه مزاحم عمل عادی رله باشد می توان از حساسیت های 25% تا 30% استفاده نمود.

برای اطمینان از صحت تنظیم رله می توان هنگام کار کرد موتور با قطع یک فیوز شبکه را دو فاز نمود و عملکرد کنترل فاز میکروپروسسوری را مشاهده کرد.

ولتاژ تغذیه	سه فاز 380V
فرکانس شبکه	50 هرتز
حساسیت عدم تقارن	3% الی 30%
زمان تاخیر در وصل	0 الی 4 دقیقه با نمایشگر سبز چشمک زن
زمان تاخیر در قطع	1 الی 15 ثانیه
خطای افزایش و کاهش ولتاژ	u<، u> با LED قرمز چشمک زن
حداکثر جریان کنتاکت	10 آمپر (یک کنتاکت دو طرفه SPDT)
ابعاد	50*84*66mm =سری N
حدود درجه حرارت کار	20- الی 60 درجه سانتیگراد

MICRO MAX
ELECTRONIC
گروه صنعتی میکرومکس الکترونیک

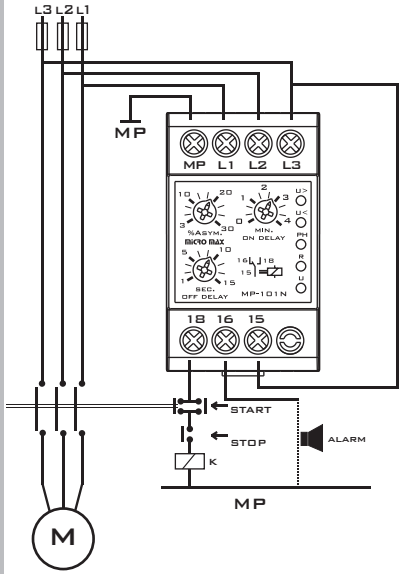

MICRO MAX
ELECTRONIC
گروه صنعتی میکرومکس الکترونیک

کنترل فاز میکروپروسسوری MP101N

سری N

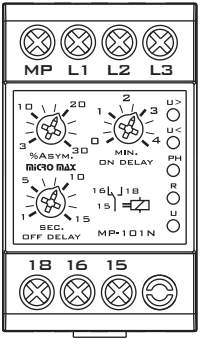

MP101-N

با فاصله ترمینال های 9.5mm